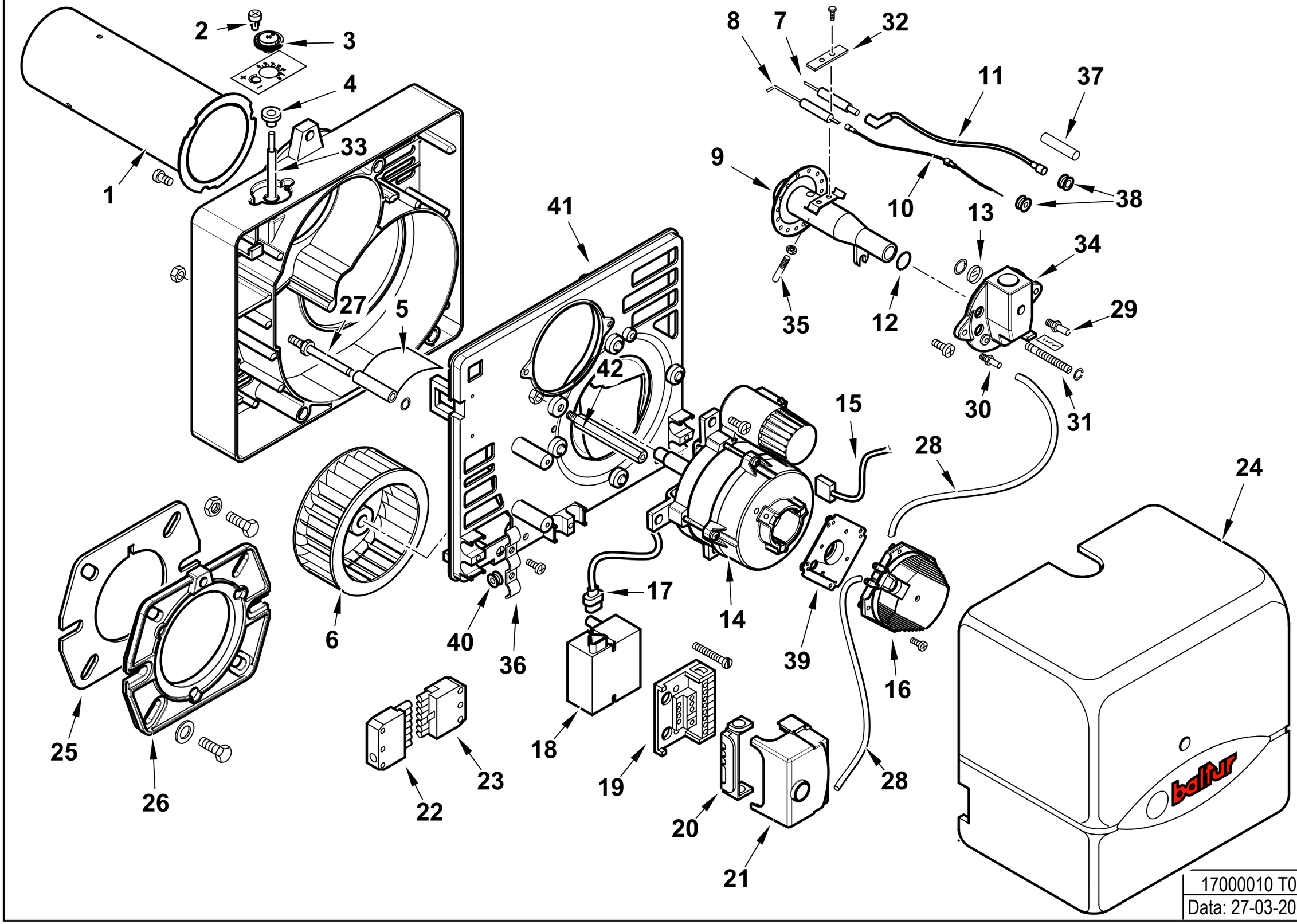

17000010 T06	dis.Balboni
Data: 27-03-2017	visto:Gilli C

17000010 **BTG 3**

esploso 17000010T06 **Lista L06**

Rif.	Codice	Descrizione
1	0016020011	TERMINALE SPARKGAS3
2	0016010011	VITE REG.NE ARIA SPARK3
3	0016010010	RUOTA REG.NE ARIA SPARK3
4	0016010013	BOCCOLA PLAST. 5X8 L.10
5	0016010076	FARFALLA A GRAVITA' BTL3 CUR
6	0016010019	VENTOLA D.108X39 SPARK 3
7	0013010038	ELETTRODO SPARKGAS6
8	0016020035	IONIZZATORE BTG3-6
9	0016020017	AS.MISCELATORE SPARKGAS3
10	0005140234	CAVO IONO D.2,8 ATT.D.2,8
11	0005140240	CAVO ACC. D.5 ATT.D4-D6,3 L450
12	30294	GUARNIZIONE OR 2075
13	0013010027	VETRINO 20X3 SPARK
14	0005010146	MOTORE MONO 90W 220-240V 50-60Hz
	5393	CONDENSATORE 5MF D.31,5
15	0005130016	CONNETTORE MOTORE SPARK
16	0005040093	PRESSOSTATO KROMS. DL 4-E-1
17	0005130111	CONNETTORE TRASF. BRAHMA L340
18	0005020046	TRASF.RE GAS BRAHMA TD1STPAF
19	23527	ZOCCOLO AP.RA SIEMENS LOA-LG
20	0005030012	PARETE ZOCCOLO SIEMENS LOA-L
21	0005030206	AP.RA SIEMENS LME 11.330C2
22	0005130051	CONNETTORE 7POLI MASCH.
23	0005130052	CONNETTORE 7POLI FEMM.
24	0016020036	COPERCHIO POST.RE BTG3 ARANCIO
25	50413	GUARN.NE FLANGIA SYN D90
26	8016020004	FLANGIA AT.CO BRUC.RE D90SPA
27	0016010032	PERNO FARFALLA A GRAVITA'SPA

Rif.	Codice	Descrizione
28	0005250017	TUBO SILICONE 4X7 NEUTRO
29	31483	PRESA PRESSIONE 1/8" CON.
30	58029	ATTACCO TUBO M5X6
31	0016020019	VITE DI REGOLAZIONE
32	53632	STAFFA SOP.TO ELET.DI SUP.RE
33	0016010077	LEVA REG.NE ARIA BTL3 CURVA
34	0016020001	RACCORDO MAN.TA GAS SPARK3
35	53763	PERNO CENTRAGGIO M5X32
36	13702	PIASTRINA GUAINA
37	0005140219	CAPPUCCIO SILIC. CAVO AT BTL3
38	0005140233	PASSAFILO GOMMA 3X9X14X3,5
	0005140054	PASSAFILO GOMMA 5X9X14X3,5
39	0005040094	ADATTATORE PRES.TO KROMSC.
40	0005140236	PASSAFILO GOMMA 14X10X3 F7
41	8016010002	PARETE CHIOC.LA SPARK3
42	0016010007	COLON.TA L140 MF M6XM5 CH10